PowerSunpply™ SYSTEM

El sistema coplanar **PowerSunpply** es la solución más sencilla y optimizada para instalaciones sobre cubiertas de lámina metálica.

Este sistema utiliza dos anclajes, dispuestos en cada unión entre paneles y en los extremos de la fila de módulos, sujetos con tornillo autorroscante para chapa metálica.

The **PowerSunpply** coplanar system is the simplest and most optimised solution for installations on sheet metal roofs.

This system uses two anchors, arranged at each joint between panels and at the ends of the row of modules, fastened with self-tapping sheet metal screws.

A PLP PRODUCT

Empresa Certificada/Certified Company
ISO 9001 / ISO 14001 / ISO 45001

PowerSunpply™ SYSTEM

Fácil montaje en 3 pasos/Easy 3-step assembly

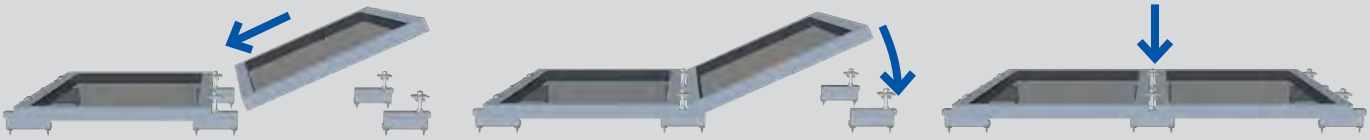

1. Encajar/Fit
2. Colocar/Place
3. Fijar/Fix

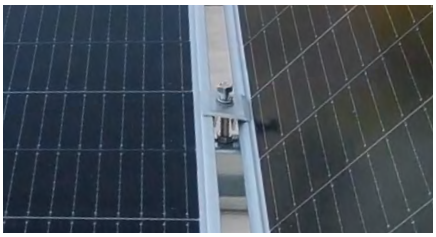

Grapa Intermedia
Mid Clamp

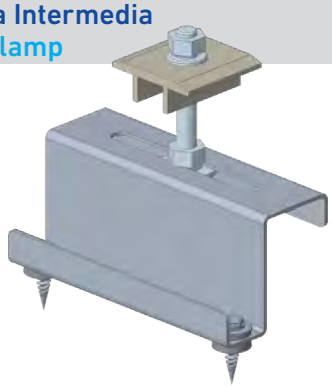

Grapa Final
End Clamp

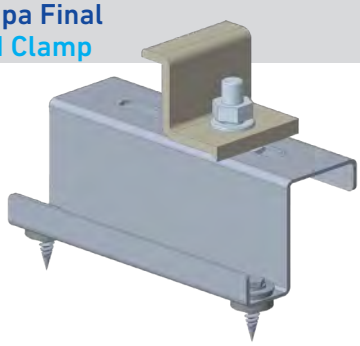

PowerSunpply se suministra 100% preensamblado
PowerSunpply is delivered 100% assembled

Tornillo autorroscante
Self-tapping fastener

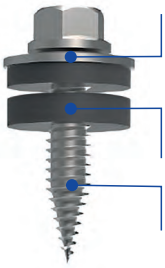

(*) Tratamiento anticorrosión apto para intemperie en zonas industriales.
(*) Post-treatment anti-corrosion coating for outdoor industrial environement.

PLP SPAIN
ROBERTO OSBORNE, 11
41007 SEVILLA.SPAIN

TEL. +34 954 997 223
PLP-SPAIN.COM

ANA ROMERO
KEY ACCOUNT MANAGER SOLAR
+34 686 782 646 (MOBILE)
ANA.ROMERO@PLP.COM

Contenido sujeto a cambios sin previo aviso. / Contents subject to change without prior notice.